Żarówka LED GU10 4,3 W = 50 W 350 lm Neutralna biel Osram

Indeks: **181710** Producent: **OSRAM**

Cena: **20.49 zł**

Opis

Żarówka LED GU10 4,3 W = 50 W 350 lm Neutralna biel Osram

Dobra wszechstronna emisja światła, długa żywotność do 15 000 h, idealny do zastosowań dekoracyjnych i wolnopalących

- **Rodzaj trzonka** GU10
- **Barwa światła** Neutralna
- **Kształt żarówki** Reflektorek
- **Strumień świetlny (w lumenach)** 350
- **Pobór mocy (w W)** 4.3
- **Moc oddana w postaci światła (w W)** 50
- **Kąt świecenia (w stopniach)** 36
- **Temperatura barwowa (w K)** 4000
- **Żywotność (w h)** 15000
- **Współczynnik oddawania barw (CRI)** ≥80
- **Współpraca ze ściemniaczem** Nie
- **Czujnik ruchu** Nie
- **Pilot** Nie
- **Napięcie (w V)** 220-240
- **Maksymalna ilość włączeń/wyłączeń** 100000
- **Średnica (w mm)** 0
- **Wysokość (w mm)** 62
- **Materiał wykonania** Szkło
- **Wykończenie szkła** Transparentny
- **Ilość sztuk w opakowaniu** 1
- **Marka handlowa** OSRAM
- **Gwarancja (w latach)** 2

Parametry

Barwa światła	biały neutralny
Rodzaj gwintu	GU10
Moc	4.3
Kod producenta	8078

Waga produktu z opakowaniem jednostkowym	0.25
Rodzaj	LED
Kolor szkła	przezroczyste
Kształt	Reflektor
Jasność	350
Napięcie (V)	230V
Klasa energetyczna	A+
Temperatura barwowa	4000
Trwałość	15000
Minimalna liczba cykli włączeń/wyłączeń	100000
EAN	4058075608078
Stan	Nowy
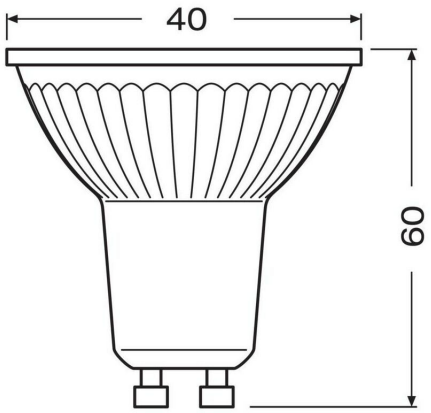
Zdjęcia